ΜΕΓΙΣΤΗ ΙΣΧΥΣ ΕΞΟΔΟΥ: -15.77dBm=0.0265mW
ΣΥΧΝΟΤΗΤΑ: 2.4GHz

ΤΟΠΟΘΕΤΗΣΗ ΜΠΑΤΑΡΙΩΝ (ΟΧΗΜΑ)

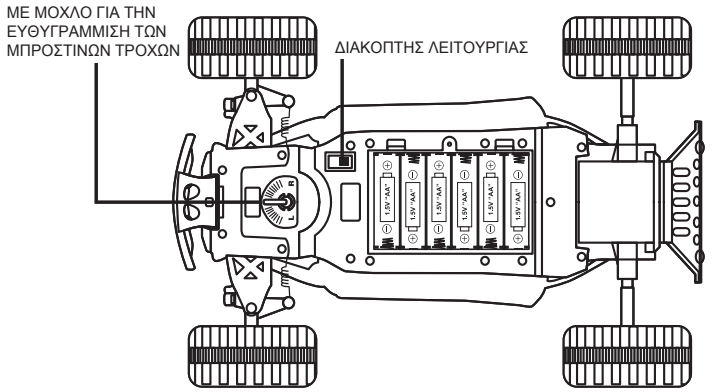

6 ΜΠΑΤΑΡΙΕΣ ΤΥΠΟΥ AA 1.5V (ΔΕΝ ΠΕΡΙΛΑΜΒΑΝΟΝΤΑΙ)

ΤΡΟΠΟΣ ΛΕΙΤΟΥΡΓΙΑΣ

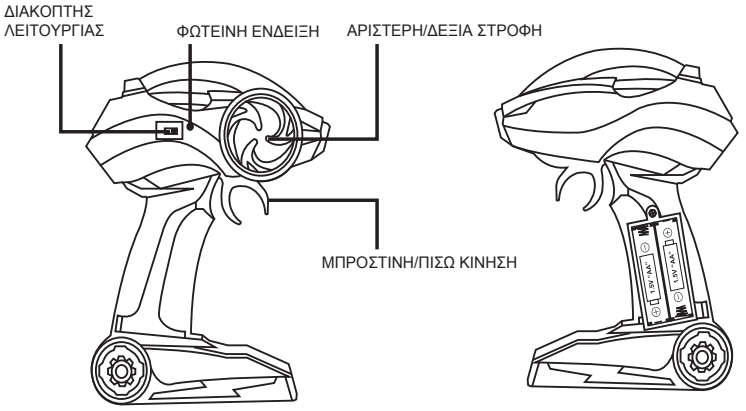

2 ΜΠΑΤΑΡΙΕΣ ΤΥΠΟΥ AA 1.5V (ΔΕΝ ΠΕΡΙΛΑΜΒΑΝΟΝΤΑΙ)

⚠ ΠΡΟΕΙΔΟΠΟΙΗΣΗ ΜΠΑΤΑΡΙΩΝ: ΠΡΟΣΟΧΗ!

1. Μη επαναφορτιζόμενες μπαταρίες δεν πρέπει να φορτίζονται.
2. Μην μπερδεύετε διαφορετικούς τύπους μπαταριών (πχ. Κανονικές με αλκαλικές).
3. Να αφαιρείτε τις παλιές μπαταρίες και να μην τις μπερδεύετε με νέες.
4. Προσοχή μην βραχυκυκλώσετε τους πόλους. Ακολουθήστε τις ενδείξεις πολικότητας μπαταριών.
5. Αλλάξτε τις μπαταρίες όταν δεν λειτουργούν καλά ή σε περίπτωση διαρροής.
6. Μην αφήνετε τις μπαταρίες κοντά σε πηγές θερμότητας και ποτέ μην τις πετάτε στη φωτιά.
7. Παρακαλώ να πλυθείτε αμέσως αν το υγρό από τις μπαταρίες έρθει σε επαφή με τα χέρια ή τα ρούχα σας.
8. Η αντικατάσταση των μπαταριών να γίνεται από ενήλικα. Κρατήστε τις μακριά από τα παιδιά.
9. Σε περίπτωση κατάποσης παρακαλώ συμβουλευτείτε γιατρό αμέσως.

CE

ITEM NO.: TRCDH1275
BATCH#: C1-2143JMB/E

ПОСТАВЯНЕ НА БАТЕРИИТЕ (АВТОМОБИЛ)

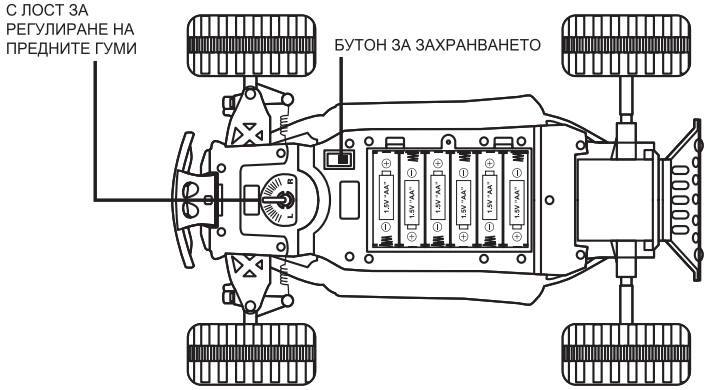

РАБОТИ С 6 БАТЕРИИ ТИП АА 1.5V (ПРОДАВАТ СЕ ОТДЕЛНО)

ФУНКЦИИ

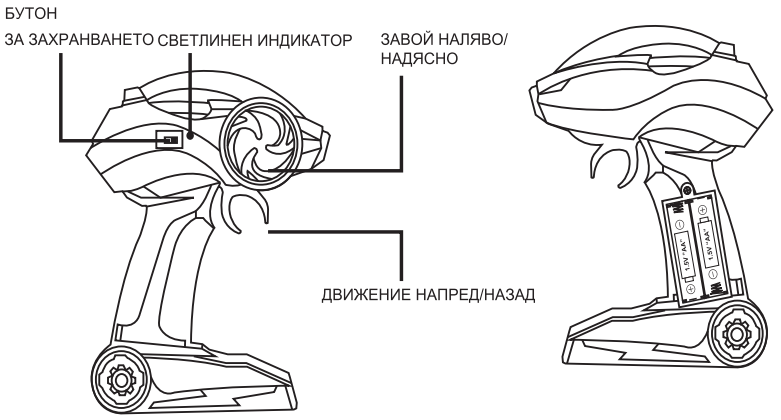

РАБОТИ С 2 БАТЕРИИ ТИП АА 1.5V (ПРОДАВАТ СЕ ОТДЕЛНО)

⚠ ВНИМАНИЕ! ПРЕДУПРЕЖДЕНИЯ ЗА БАТЕРИИТЕ:

1. Обикновените батерии не трябва да се зареждат.
2. Не смесвайте различен тип батерии.
3. Винаги отстранявайте изхабените батерии от продукта. Не използвайте нови и стари батерии заедно.
4. Внимавайте да не предизвикате късо съединение на полюсите. Спазвайте указания поляритет в отделението за батерии.
5. Сменете батериите, които не работят правилно или са се окислили.
6. Не поставяйте батериите в близост до източници на топлина и никога не ги изхвърляйте в огън!
7. Незабавно се измийте в случай на контакт на течността от батериите с ръцете или дрехите.
8. Смяната на батериите трябва да се извършва от възрастен. Пазете ги далеч от деца.
9. В случай на поглъщане незабавно потърсете медицинска помощ.

Честотен обхват: 2.4 GHz
Максимална изходна мощност: -15.77dBm=0.0265mW

CE

ITEM NO.: TRCDH1275
BATCH#: C1-2143JMB/E

MAX OUTPUT POWER: -15.77dBm=0.0265mW
FREQUENCY: 2.4GHz

BATTERY INSTALLATION (VEHICLE)

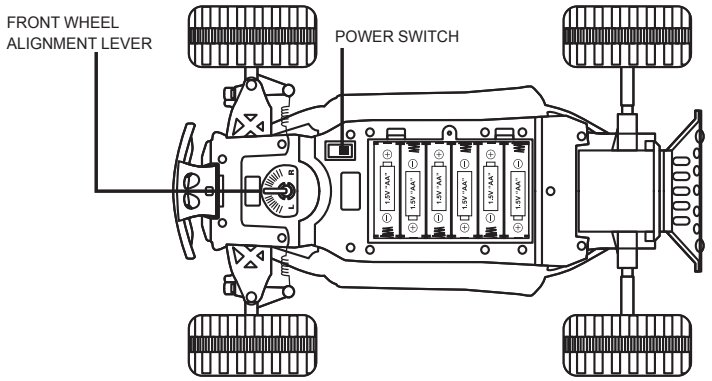

6 X 1.5V "AA" BATTERIES (NOT INCLUDED)

HOW TO OPERATE

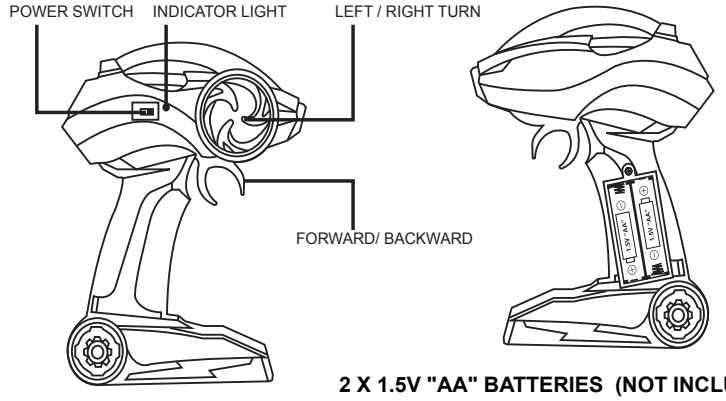

2 X 1.5V "AA" BATTERIES (NOT INCLUDED)

⚠ CAUTION BATTERY:

1. Non-rechargeable batteries are not to be recharged
2. Never mix different types of batteries
3. Empty batteries are to be removed from the item. Do not mix them with the new ones.
4. Never short-circuit the contacts. Follow the battery polarity indications.
5. Change the batteries if they do not work properly or they have leak.
6. Never put the batteries near the fire or heat sources, nor throw them into the fire.
7. Please wash immediately if the skin or clothes touched the liquid from the battery.
8. Changing of batteries to be done by adults. Keep away from children.
9. In case of swallowing seek medical attention immediately!

CE

ITEM NO.: TRCDH1275
BATCH#: C1-2143JMB/E

INSTALAREA BATERIILOR (VEHICUL)

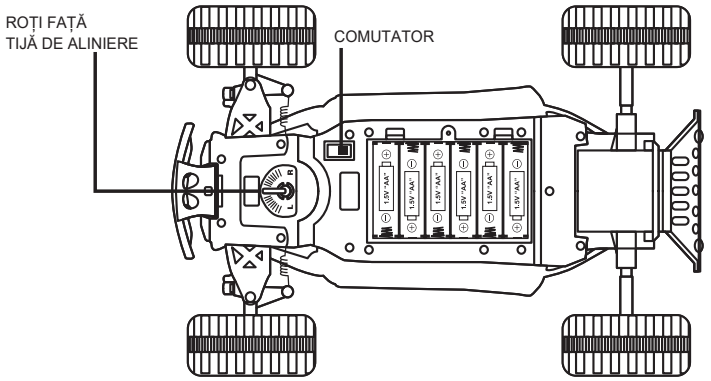

6 X 1.5V "AA" BATERII (NEINCLUSE)

CUM SĂ OPERAȚI

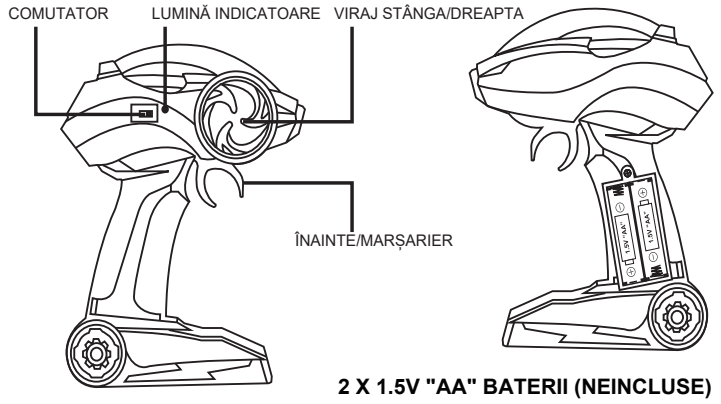

2 X 1.5V "AA" BATERII (NEINCLUSE)

⚠ CAUTION BATTERY:

1. Bateriile nereîncărcabile nu se reîncarcă.
2. Nu folosiţi diferite tipuri de baterii.
3. Bateriile uzate vor fi îndepărtate din aparat, nu le utilizaţi cu baterii noi.
4. Urmaţi indicaţiile privind polaritatea bateriilor. Evitaţi scurtcircuitele.
5. Schimbaţi bateriile dacă nu funcţionează adecvat sau prezintă scurgeri.
6. Nu ţineţi bateriile lângă foc sau surse de căldură, nu le aruncaţi în foc.
7. Clătiţi imediat daca lichidul din interior intră în contact cu pielea sau hainele.
8. Schimbarea bateriilor se va efectua doar de adulţi. A nu se lăsa la îndemâna copiilor.
9. In caz de ingerare adresaţi-vă medicului de urgenţă!

FRECVENȚĂ: 2.4GHz
TENSIUNE MAXIMĂ DE IEȘIRE: -15.77dBm

CE

ITEM NO.: TRCDH1275
BATCH#: C1-2143JMB/E

Designer:	Fang
Date:	202105

TENGLONG FACTORY

ΔΗΛΩΣΗ ΣΥΜΜΟΡΦΩΣΗΣ

Εμείς οι

Tenglong Factory
Οδ. Λίανφενγκ, Λιάνξια,
Περιοχή Τσενγκάι, Σαντόου

Δηλώνουμε υπό δική μας αποκλειστική ευθύνη ότι το προϊόν

TRCDH1275
ΤΗΛΕΚΑΤΕΥΘΥΝΟΜΕΝΟ ΟΧΗΜΑ OFF ROAD
BATCH NO: C1-2143JMB/E

συμμορφώνεται και έχει περάσει επιτυχώς ελέγχους σχετικούς με την Οδηγία Εξοπλισμού Ραδιοσυχνοτήτων (RED) 2014/53/EU

Βασικές Απαιτήσεις	Εφαρμοσμένες Προδιαγραφές / Πρότυπα	Αποδεικτικό Έγγραφο	Αποτέλεσμα
Health	EN71-1,-2,-3	68.452.20.00191.01A	Συμμορφώνεται
ΑΣΦΑΛΕΙΑ	EN71-1,-2,-3	68.452.20.00191.01A	Συμμορφώνεται
EMC	EN 301-489-1,-3	RE200423N009	Συμμορφώνεται
Radio	EN 300 440	RE200423N009	Συμμορφώνεται

ΛΙΣΤΑ ΕΞΑΡΤΗΜΑΤΩΝ:
ΟΧΗΜΑ
ΤΗΛΕΧΕΙΡΙΣΤΗΡΙΟ

Ημερομηνία: 2021-6-24
Όνομα:ΧΙΑΟ DONG
Θέση: Γενικός Διευθυντής
Σφραγίδα και υπογραφή:

CE

TENGLONG FACTORY

DECLARATIE DE CONFORMITATE

Producătorul,

Tenglong Factory
Lianfeng West Road, Lianxia Town,
Chenghai District,Shantou

Declară pe propria raspundere că,

VEHICUL RC OFF ROAD
MODEL: TRCDH1275
BATCH NO: C1-2143JMB/E

este in conformitate si atrecut toate testele relevante cu DIRECTIVA ECHIPAMENTELOR RADIO (RED) 2014/53/EU

CERINTE ESENTIALE	STANDARDE/SPECIFICATII APLICATE	DOCUMENTE JUSTIFICATIVE	REZULTAT
Health	EN71-1,-2,-3	68.452.20.00191.01A	CONFORM
SAFETY	EN71-1,-2,-3	68.452.20.00191.01A	CONFORM
EMC	EN 301-489-1,-3	RE200423N009	CONFORM
RADIO	EN 300 440	RE200423N009	CONFORM

Lista componentelor:
Vehicul
Telecomandă

Data: 2021-6-24
Numele: XIAO DONG
Poziţia: Director
Ştampila şi semnătura:

CE

TENGLONG FACTORY

ДЕКЛАРАЦИЯ ЗА СЪГЛАСИЕ

Фирмата-призводител,

Tenglong Factory
ул. „Лианфенг", гр. Лианксия,
район Шенгай, Шанту, Китай

Декларира изцяло на своя отговорност, че продукта

OFF ROAD АВТОМОБИЛ С ДИСТАНЦИОННО УПРАВЛЕНИЕ
TRCDH1275
ПАРТИДЕН НОМЕР:C1-2143JMB/E

е преминал успешно през проверка и е съгласуван с Европейска директива за радиочестотно оборудване (RED) 2014/53/EU

Основни изисквания	Приложими стандарти / образци	Сертификат	Резултат
ЗДРАВЕ	EN71-1,-2,-3	68.452.20.00191.01A	Съответства
БЕЗОПАСНОСТ	EN71-1,-2,-3	68.452.20.00191.01A	Съответства
EMC	EN 301-489-1,-3	RE200423N009	Съответства
Radio	EN 300 440	RE200423N009	Съответства

СПИСЪК НА КОМПОНЕНТИТЕ
АВТОМОБИЛ
ДИСТАНЦИОННО УПРАВЛЕНИЕ

Дата: 2021-6-24
Име :XIAO DONG
Длъжност: Генерален директор
Подпис и печат:

汕头市腾龙玩具厂 专用章

CE

TENGLONG FACTORY

DECLARATION OF CONFORMITY

We,

Tenglong Factory
Lianfeng West Road, Lianxia Town,
Chenghai District,Shantou

Declare under our exclusive responsibility that the product

TRCDH1275
RC HIGH SPEED OFF ROAD VEHICLE
BATCH NO:C1-2143JMB/E

Is in conformity and has passed succesfully testing relevant with the Radio Equipment Directive (RED) 2014/53/EU

Essential Requirement	Applied Specifications/Standards	Documentary Evidence	Result
Health	EN71-1,-2,-3	68.452.20.00191.01A	CONFORM
SAFETY	EN71-1,-2,-3	68.452.20.00191.01A	CONFORM
EMC	EN 301-489-1,-3	RE200423N009	CONFORM
Radio	EN 300 440	RE200423N009	CONFORM

CONTENTS LIST OF THE ITEM AS BELOW:
CAR
CONTROLLER

Date : 2021-6-24
Name :XIAO DONG
Position: Sale Manager
Stamp and signature :

汕头市腾龙玩具厂 专用章

CE